POSTAZIONE DI LAVORO A PARETE - WORKSTATION

Postazione di lavoro schermo 13"- 32'
con supporto a parete unità centrale (CPU)

Rif. 016-1011

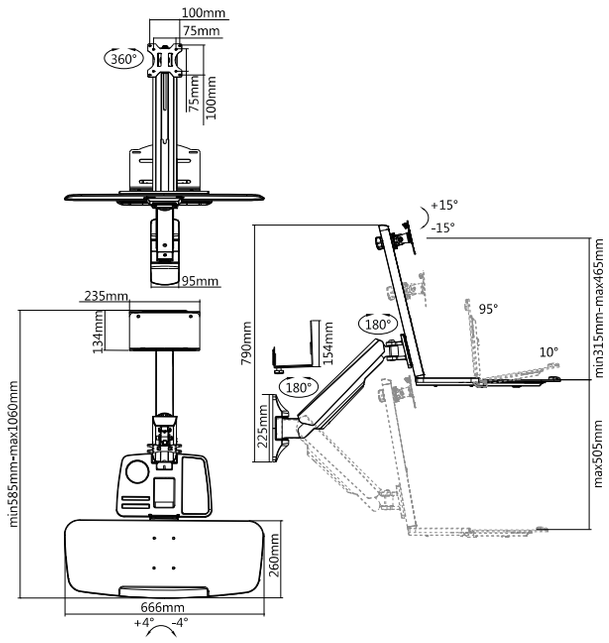

Postazione di lavoro 2 schermi 13"-27" con
supporto a parete unità centrale (CPU)

Rif. 016-1012

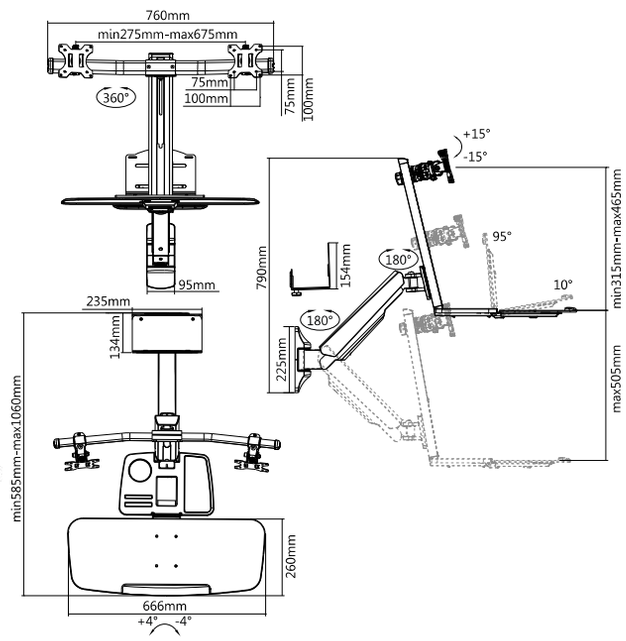

Riferimenti	016-1011	016-1012
Numero schermi	1	2
Dimensione schermo	13"-32"	13"-27"
VESA (mm)	75x75, 100x100	75x75, 100x100
Peso max/ schermo	10 kg	10 kg
Inclinazione (alto-basso)	Regolabile +/-15°	Regolabile +/-15°
Rotazione (sinistra-destra)	Regolabile 180°	Regolabile 180°
Rotazione (sinistra-destra)	Regolabile 360°	Regolabile 360°
Passaggio dei cavi	Si	Si
Colore	■	■
Peso del prodotto (kg)	12	14
Peso con imballaggio (kg)	14	16
Dimensioni dell'imballaggio (cm)	93 x 56 x 18	93 x 56 x 18